REFERENCIAS

1. COLOR AZUL
2. COLOR BLANCO
3. COLOR AMARILLO
4. COLOR NEGRO

LA INSPECCIÓN ELEGIRÁ EL LUGAR DE UBICACIÓN DEL CARTEL, PREFERENTEMENTE TOMANDO DE PERFIL LOS VIENTOS DOMINANTES Y APROVECHANDO LAS VISTAS DESDE RUTAS Y ACCESOS. EL CONTRATISTA ILUMINARÁ EL CARTEL DURANTE EL HORARIO NOCTURNO QUE INDIQUE LA INSPECCIÓN, UTILIZÁNDOSE DOS (2) PANTALLAS ELÉCTRICAS INCANDESCENTES DE 150 W O FAROLES DE POTENCIA SIMILAR.

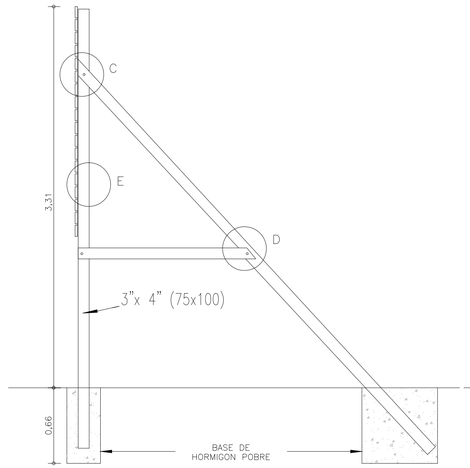

VISTA LATERAL

ESC. 1:25

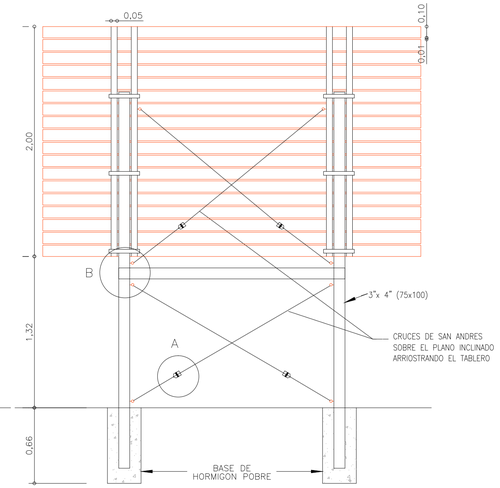

VISTA POSTERIOR

ESC. 1:25

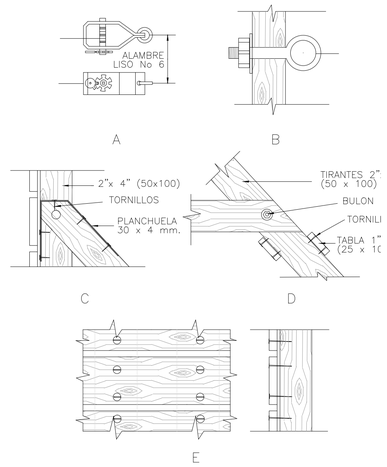

DETALLES

ESC. 1:10

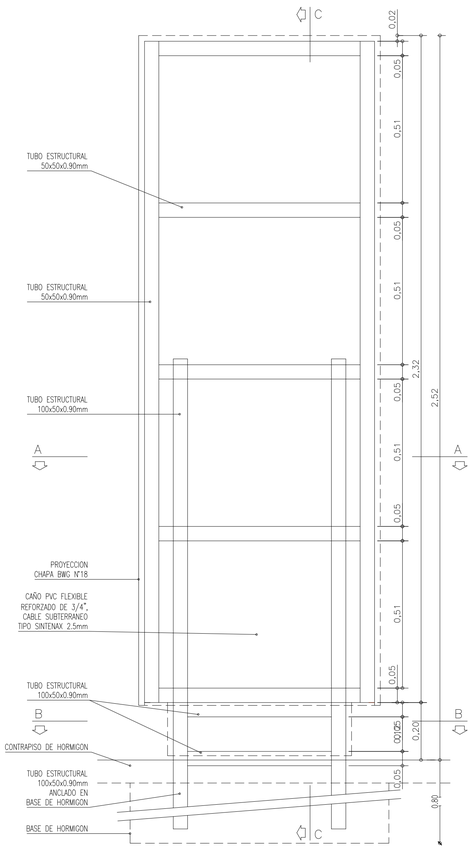

VISTA DE FRENTE

ESC. 1:10

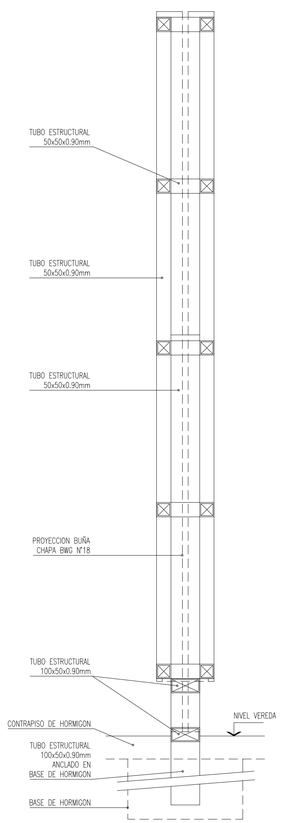

CORTE POR C–C

ESC. 1:10

imagen ilustrativa
Ajustar texto con la inspección de obra

imagen ilustrativa
Ajustar texto con la inspección de obra

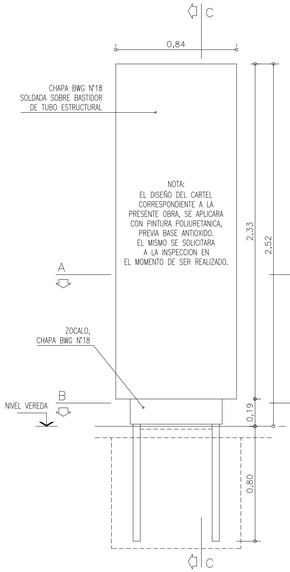

VISTA DE FRENTE

ESC. 1:20

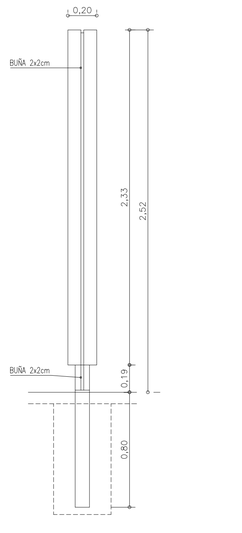

CORTE POR C–C

ESC. 1:20

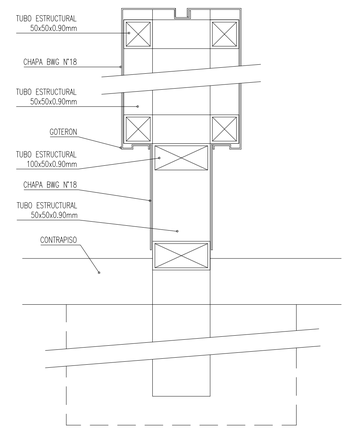

DETALLE

ESC. 1:5

ARTEFACTO DE ILUMINACION:

MODELO LIGHT UP DE MODULOR O EQUIVALENTE. CANTIDAD : 1. EMBUTIDO DE PISO, HERMETICO, IGUZZINI, CUERPO EN ACERO INOXIDABLE Y ALUMINIO, TERMINACION ESMALTADO, OPTICA DE EMISION SIMETRICA O ASIMETRICA EN ALUMINIO DE ALTA PUREZA. (1X70W/HQI–NAV) SE AGREGARA UNA FOTOCÉLULA PHILIPS, CAPACITOR 10 mf, MKP 220 VCA 16888D.

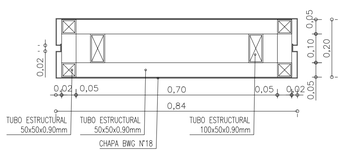

PLANTA POR A–A

ESC. 1:10

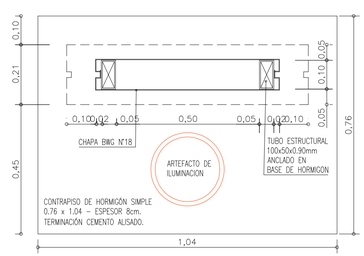

PLANTA POR B–B

ESC. 1:10

NOTA: EL CONTRATISTA VERIFICARA LAS MEDIDAS Y CANTIDADES EN OBRA

MINISTERIO DE INFRAESTRUCTURA, ENERGÍA Y PLANIFICACION SUBSECRETARIA DE PLANIFICACION	OBRA: CONSTRUCCIÓN ESCUELA N° 71		FECHA: OCTUBRE 2022
	UBICACION: Aldea Beleiro		SUPERFICIE: 1209.56 m²
	PLANO: Cartel de obra - Totem		ESCALA: 1:100
Dirección General de Planificación Estudios y Proyectos de Infraestructura	PROYECTO Y DOCUMENTACION TECNICA: -	DIRECTOR:	30
	ESTRUCTURA : -	DIRECTOR GENERAL:	

Gobierno del Chubut — gobierno chubut UN PASO MÁS